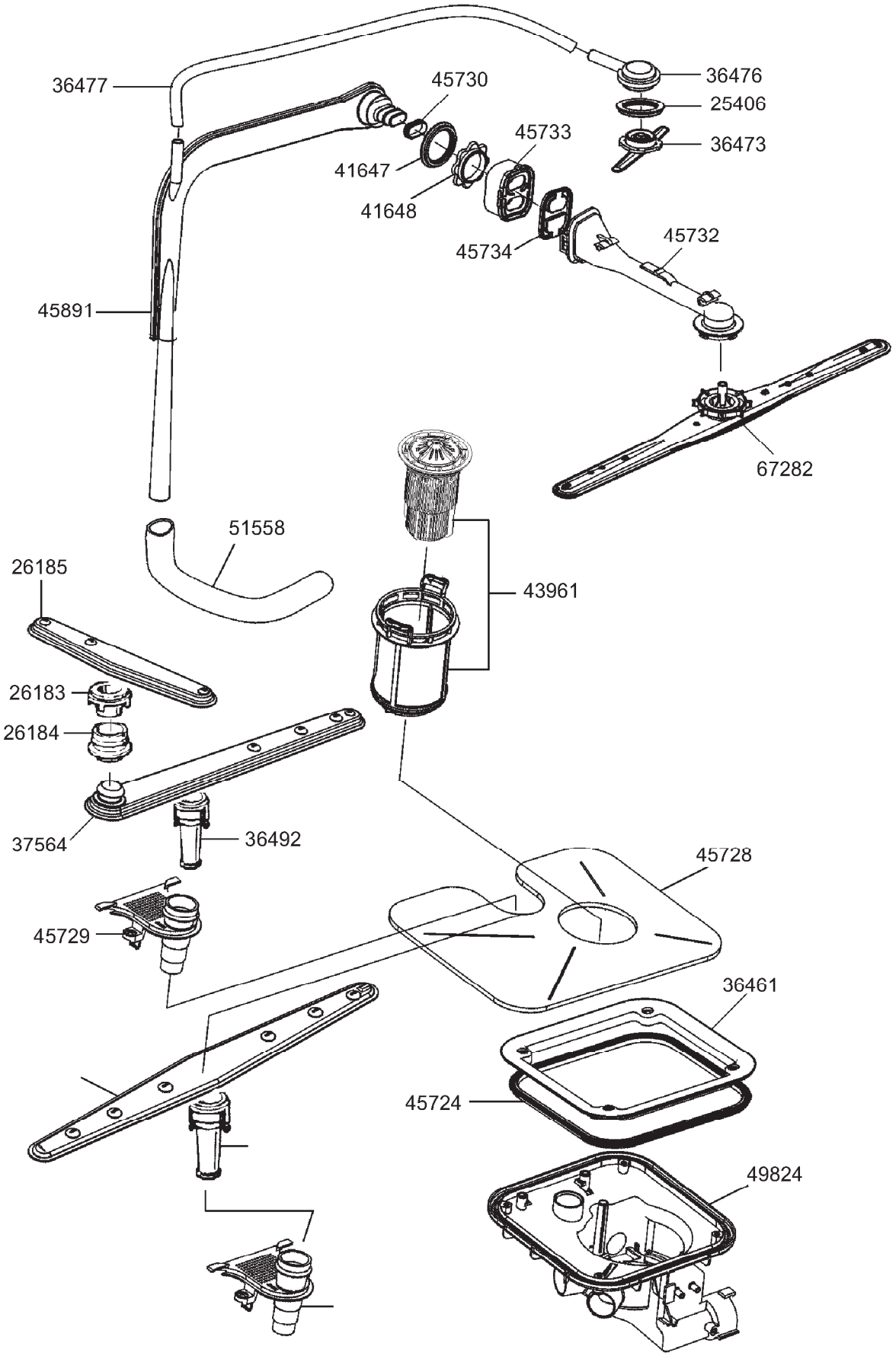
36477
45730
36476
25406
45733
36473
41647
41648
45734
45732
45891
67282
51558
26185
43961
26183
26184
37564
36492
45728
45729
36461
45724
49824

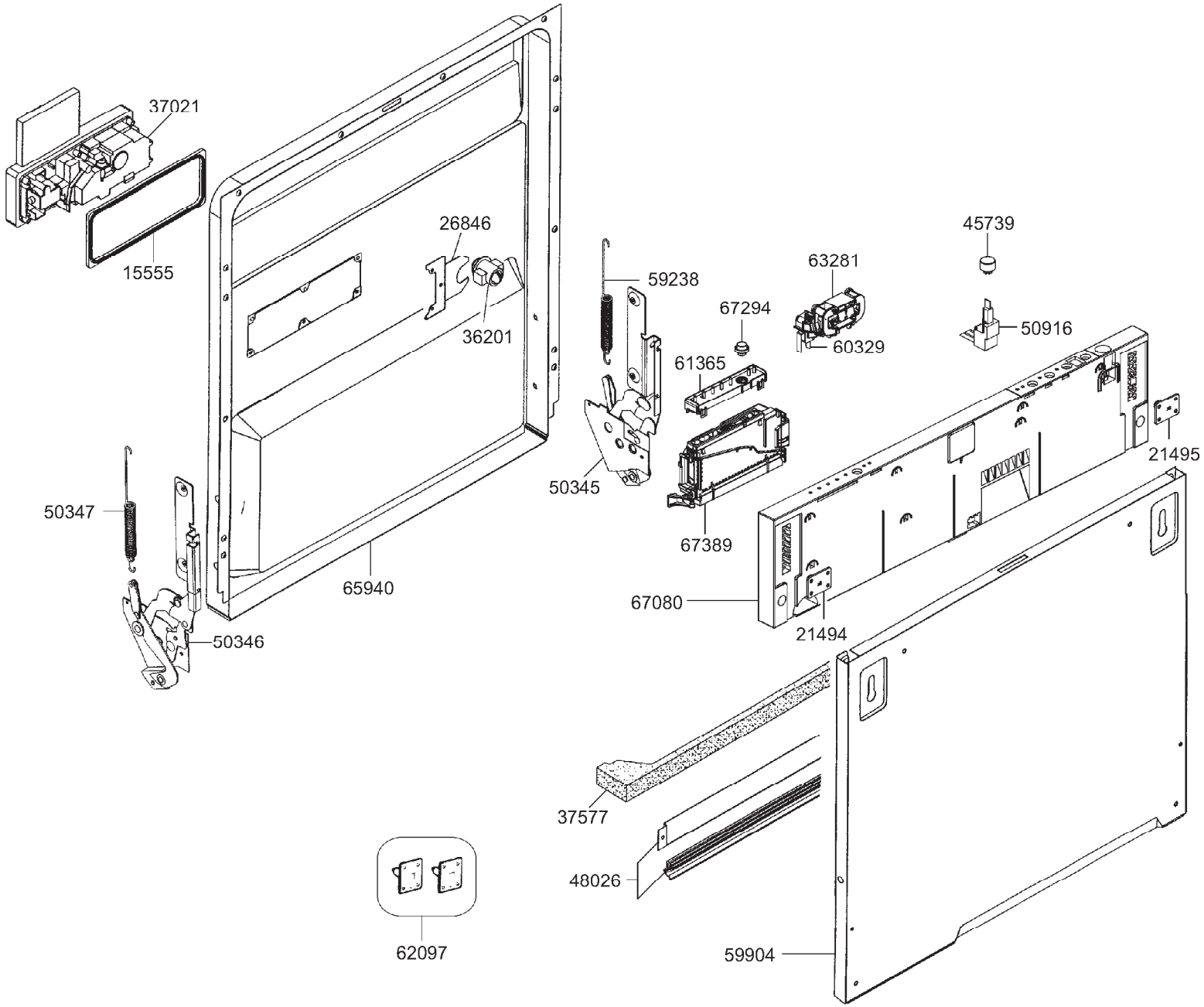

smeg S.p.A
Via Circonvallazione Nord, 36
42016 Guastalla (RE)

FORM. A4

LA RIPRODUZIONE O LA CESSIONE DEL PRESENTE DISEGNO DEVONO ESSERE AUTORIZZATE DALLA "SMEG" SPA
ANY REPRODUCTION OR TRANSFER OF THE PRESENT DRAWING MUST BE AUTHORIZED BY "SMEG" SPA

MODELLO - MODEL	CODICE - ART.NO.	VERSIONE - EDITING
ST112-1	138187 - B	01 del 09.05.2006

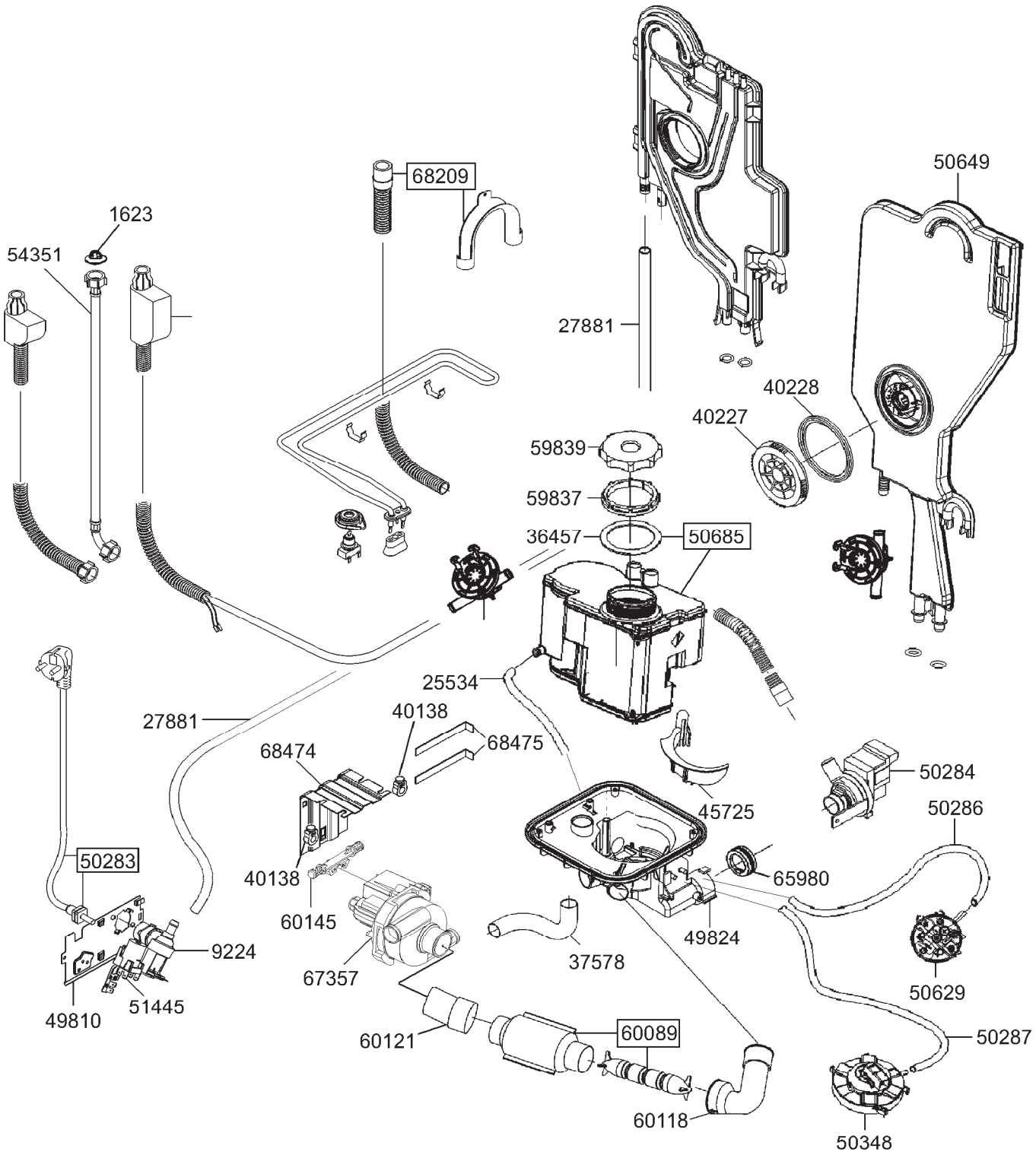
68209
50649
1623
54351
27881
40228
40227
59839
59837
36457
50685
25534
27881
40138
68475
68474
50284
45725
50286
50283
40138
65980
60145
49824
9224
37578
67357
50629
51445
49810
60121
60089
50287
60118
50348

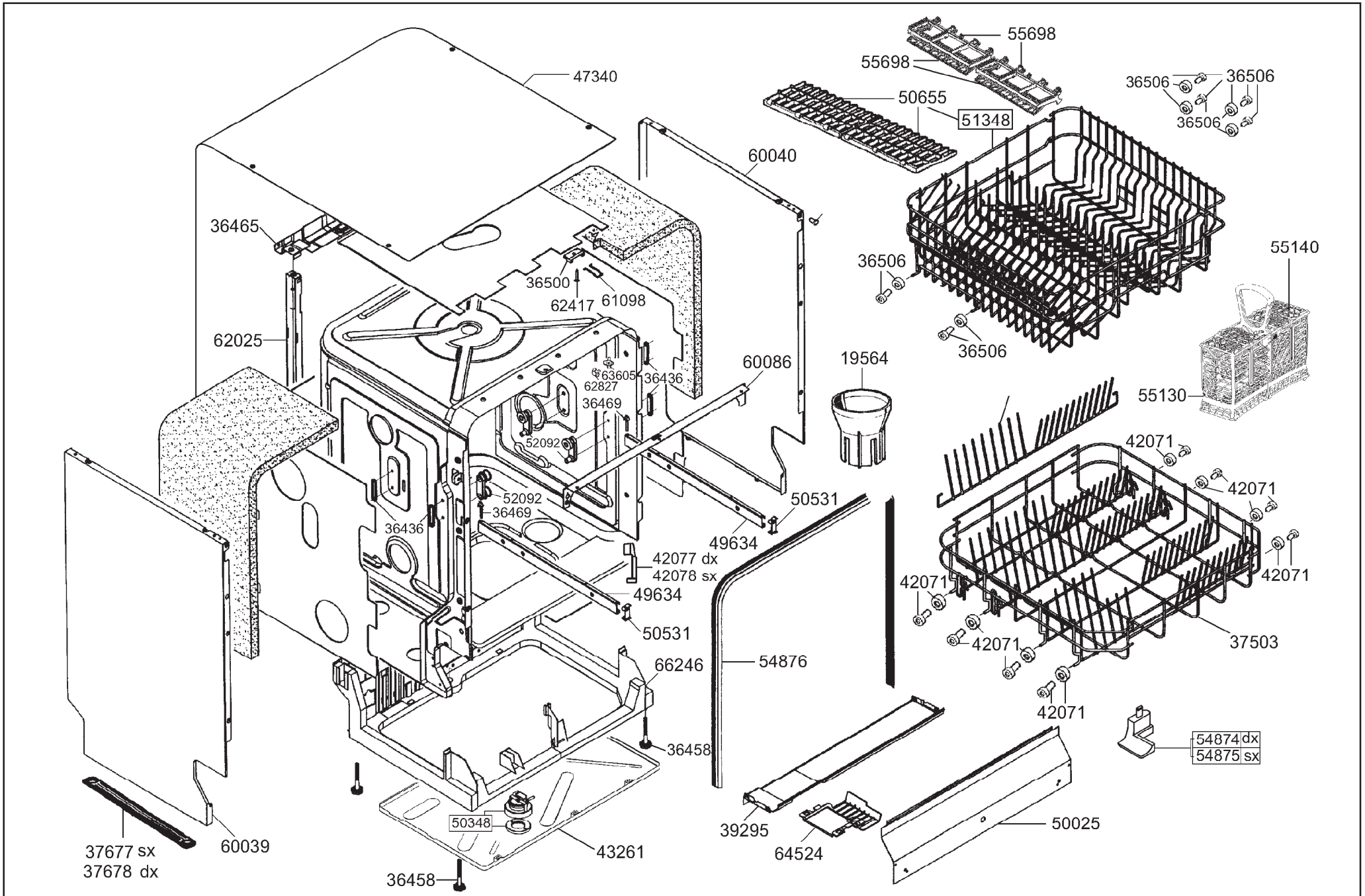

smeg S.p.A
Via Circonvallazione Nord, 36
42016 Guastalla (RE)

FORM. A4

LA RIPRODUZIONE O LA CESSIONE DEL PRESENTE DISEGNO DEVONO ESSERE AUTORIZZATE DALLA "SMEG" SPA
ANY REPRODUCTION OR TRANSFER OF THE PRESENT DRAWING MUST BE AUTHORIZED BY "SMEG" SPA

MODELLO - MODEL	CODICE - ART.NO.	VERSIONE - EDITING
ST112-1	138187 - D	01 del 09.05.2006