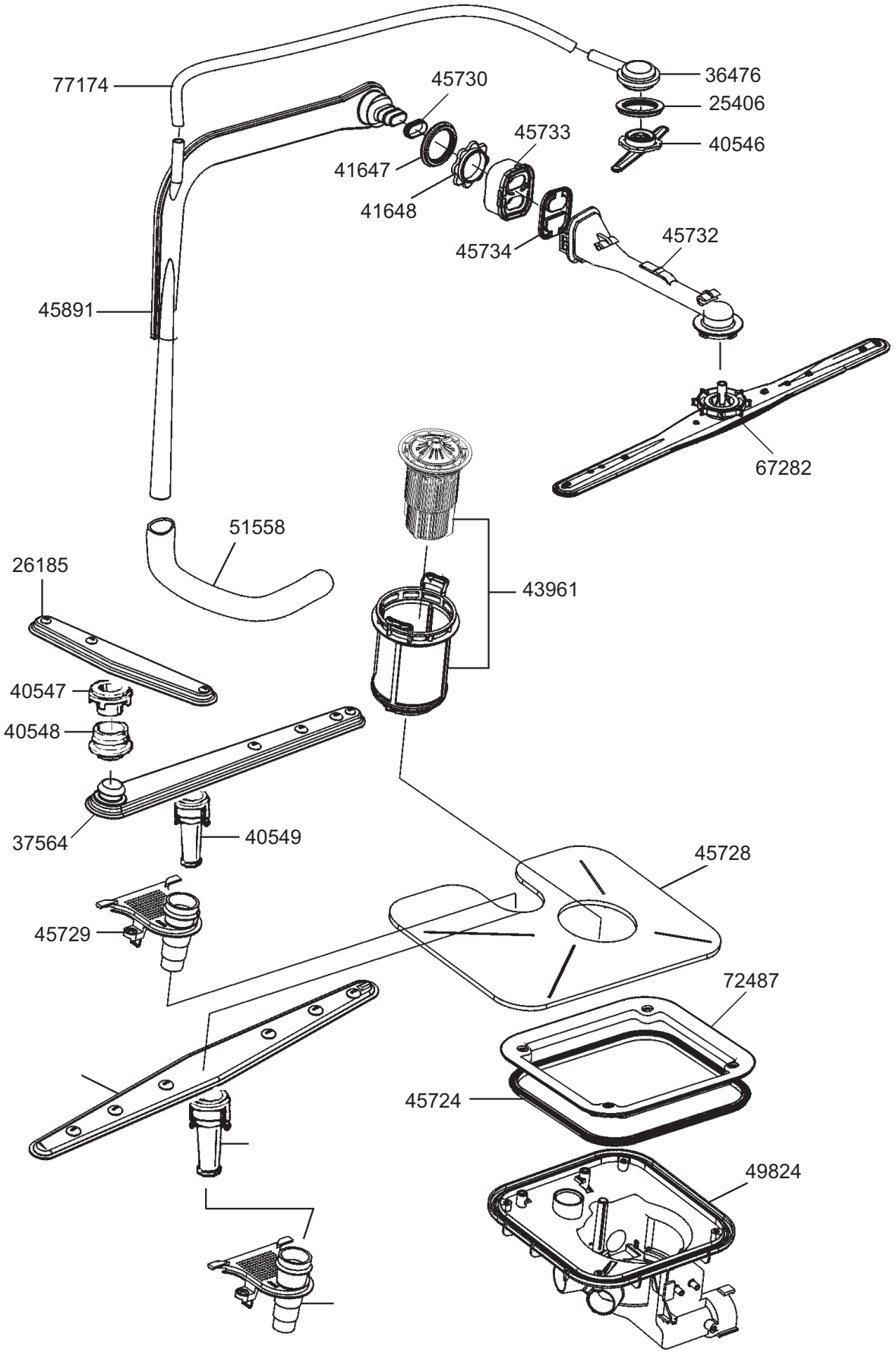
77174
45730
36476
25406
45733
40546
41647
41648
45734
45732
45891
67282
51558
26185
43961
40547
40548
37564
40549
45728
45729
72487
45724
49824

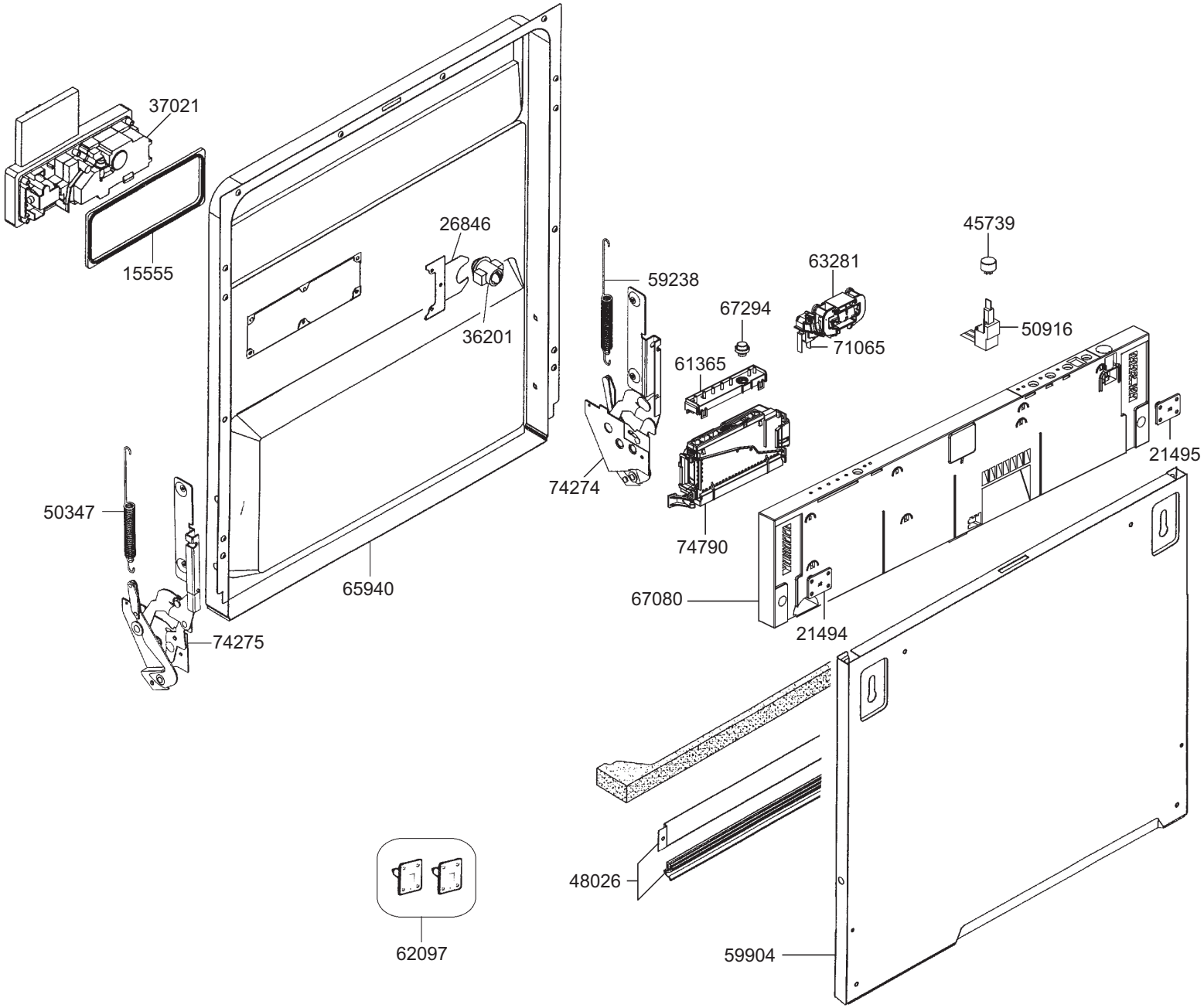

smeg S.p.A
Via Circonvallazione Nord, 36
42016 Guastalla (RE)

FORM. A4

LA RIPRODUZIONE O LA CESSIONE DEL PRESENTE DISEGNO DEVONO ESSERE AUTORIZZATE DALLA "SMEG" SPA
ANY REPRODUCTION OR TRANSFER OF THE PRESENT DRAWING MUST BE AUTHORIZED BY "SMEG" SPA

MODELLO - MODEL	CODICE - ART.NO.	VERSIONE - EDITING
ST112-2	138275 - B	01 del 23.05.2008

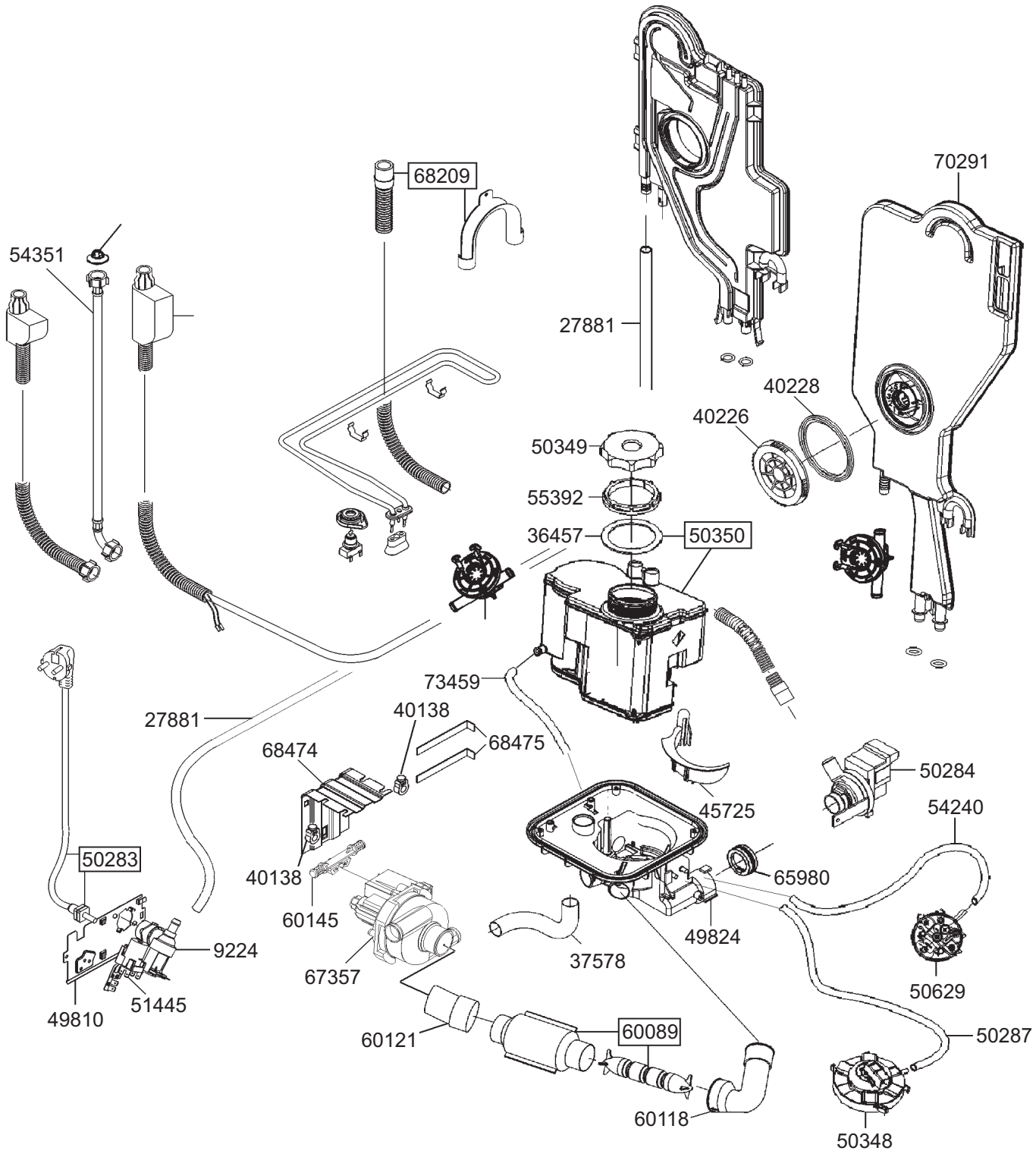
68209
70291
54351
27881
40228
40226
50349
55392
36457
50350
73459
27881
40138
68475
68474
50284
45725
54240
50283
40138
65980
60145
49824
9224
37578
67357
50629
51445
49810
60121
60089
50287
60118
50348

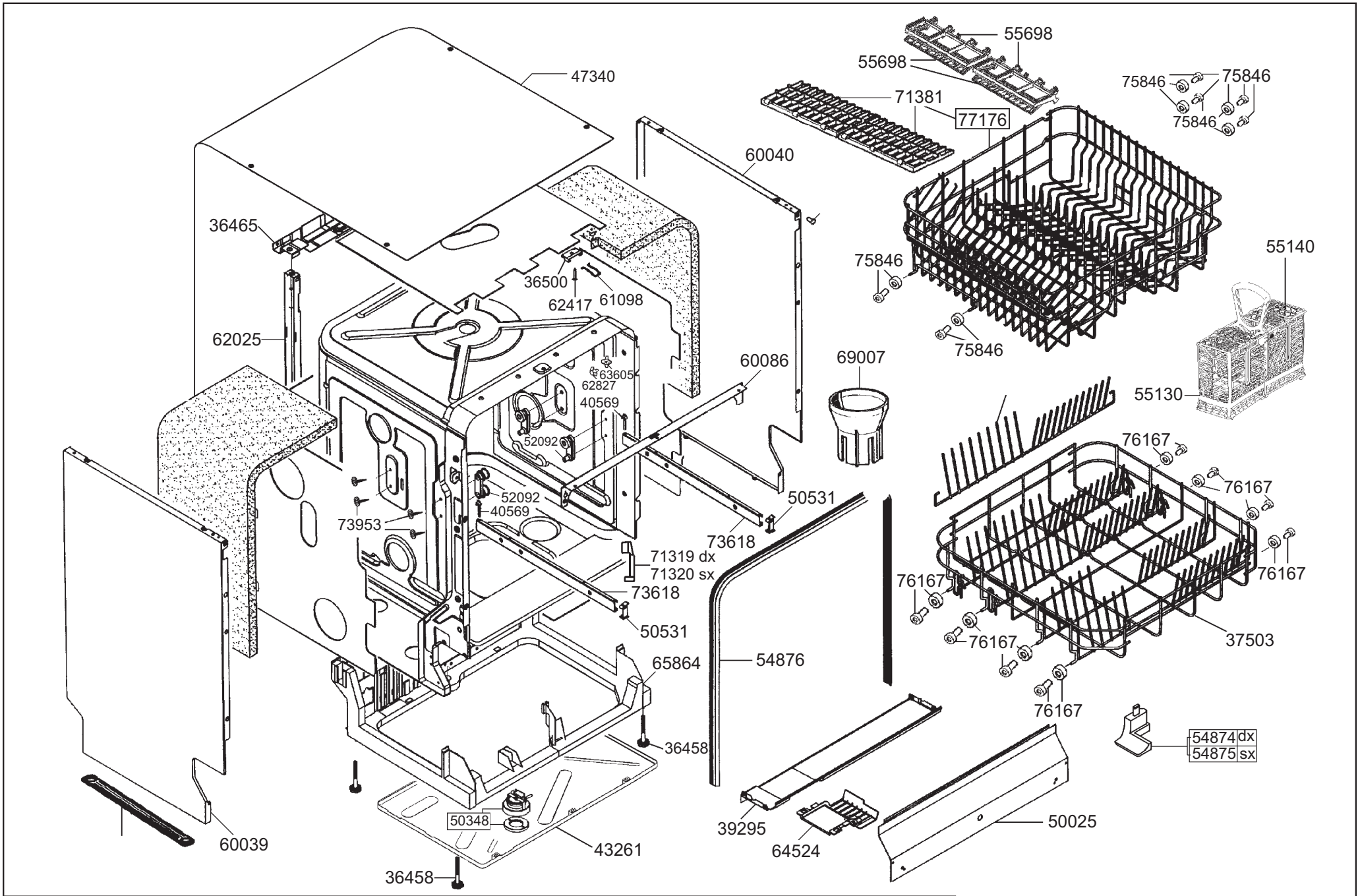

smeg S.p.A
Via Circonvallazione Nord, 36
42016 Guastalla (RE)

mm

FORM. A4

LA RIPRODUZIONE O LA CESSIONE DEL PRESENTE DISEGNO DEVONO ESSERE AUTORIZZATE DALLA "SMEG" SPA
ANY REPRODUCTION OR TRANSFER OF THE PRESENT DRAWING MUST BE AUTHORIZED BY "SMEG" SPA

MODELLO - MODEL	CODICE - ART.NO.	VERSIONE - EDITING
ST112-2	138275 - D	01 del 23.05.2008