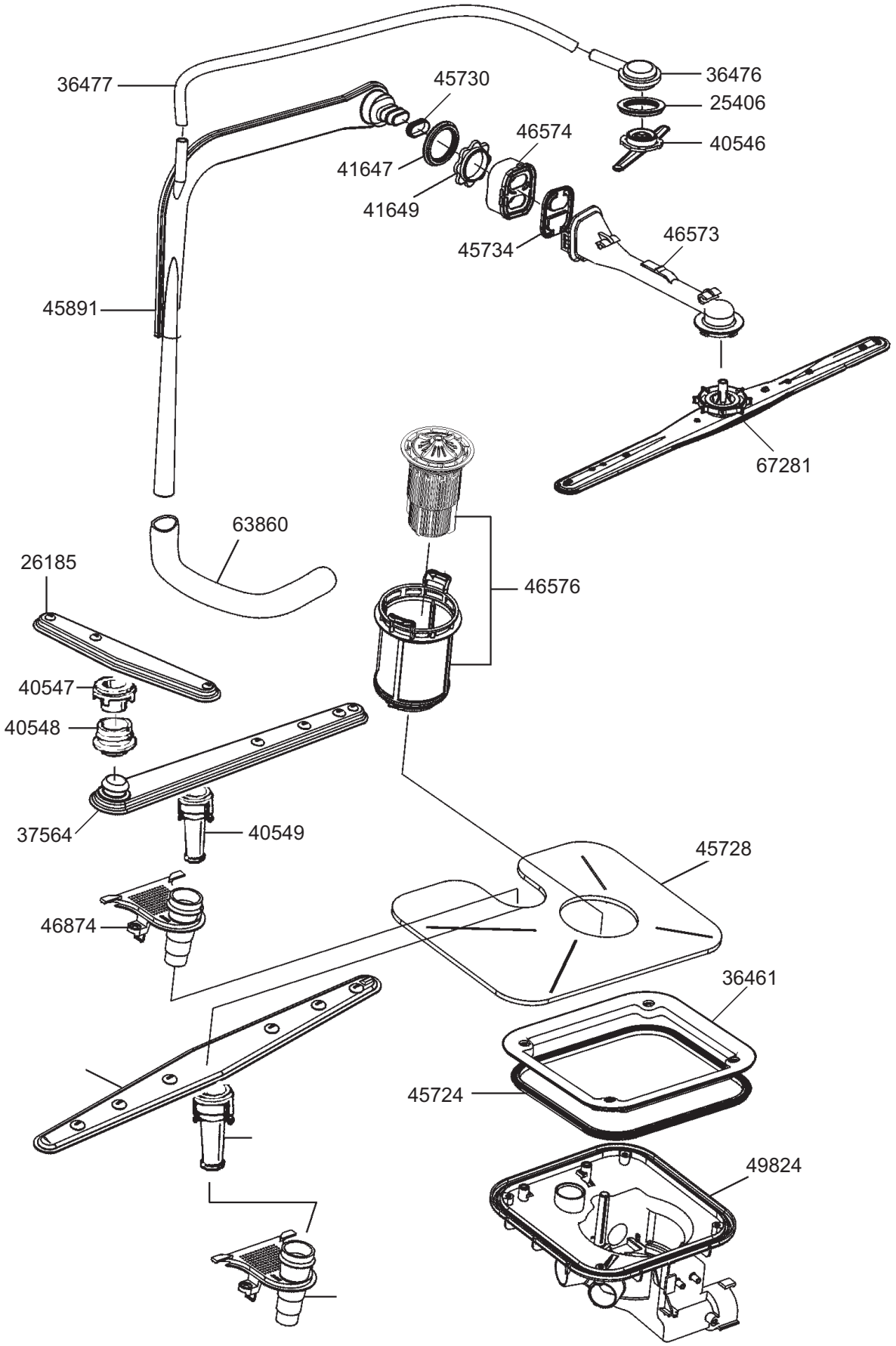

LA RIPRODUZIONE O LA CESSIONE DEL PRESENTE DISEGNO DEVONO ESSERE AUTORIZZATE DALLA "SMEG" SPA
ANY REPRODUCTION OR TRANSFER OF THE PRESENT DRAWING MUST BE AUTHORIZED BY "SMEG" SPA

MODELLO - MODEL	CODICE - ART.NO.	VERSIONE - EDITING
ST1123S-1	138188 - A	01 del 04.05.2006

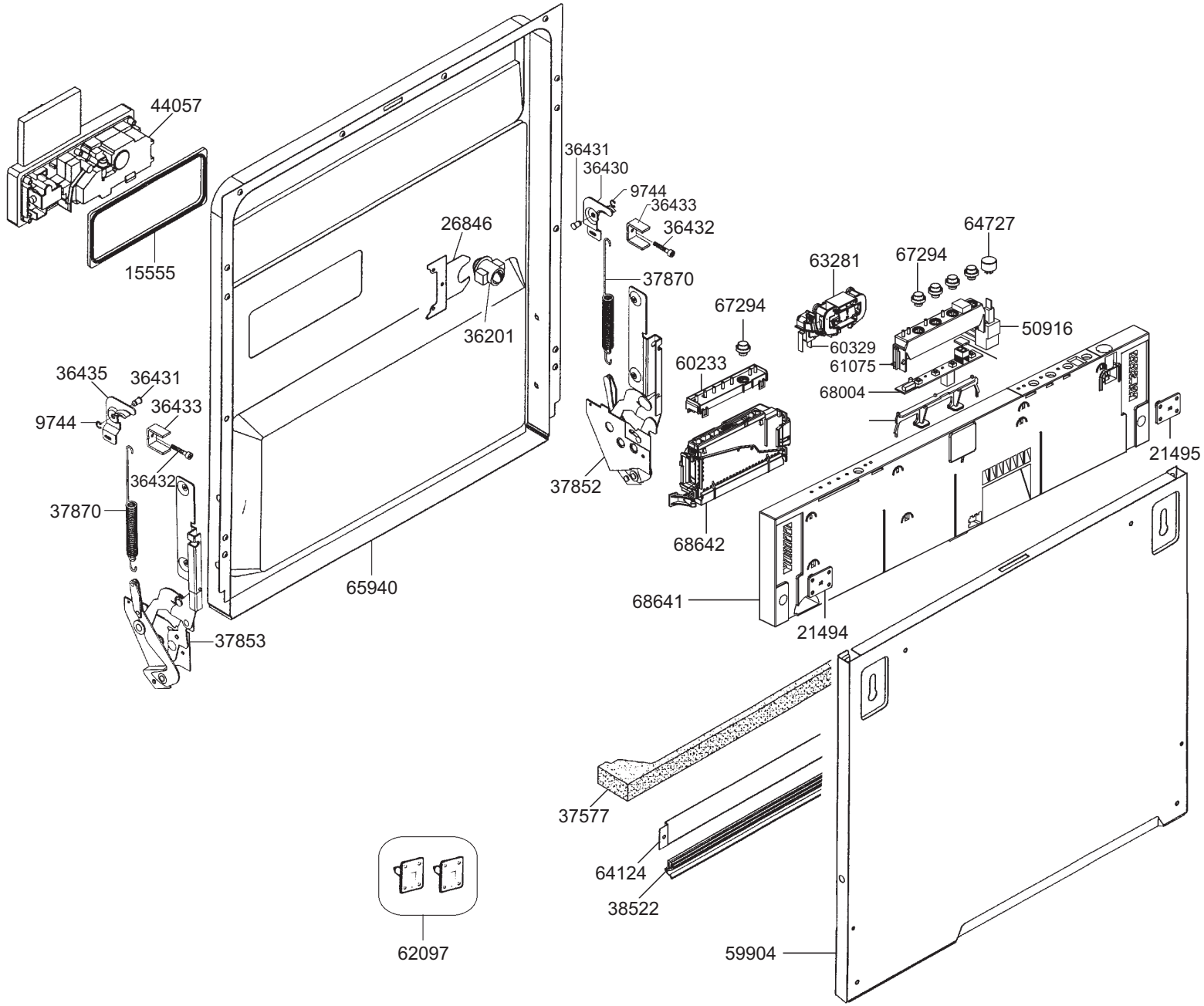

smeg S.p.A
Via Circonvallazione Nord, 36
42016 Guastalla (RE)

FORM. A4

LA RIPRODUZIONE O LA CESSIONE DEL PRESENTE DISEGNO DEVONO ESSERE AUTORIZZATE DALLA "SMEG" SPA
ANY REPRODUCTION OR TRANSFER OF THE PRESENT DRAWING MUST BE AUTHORIZED BY "SMEG" SPA

MODELLO - MODEL	CODICE - ART.NO.	VERSIONE - EDITING
ST1123S-1	138188 - B	01 del 04.05.2006

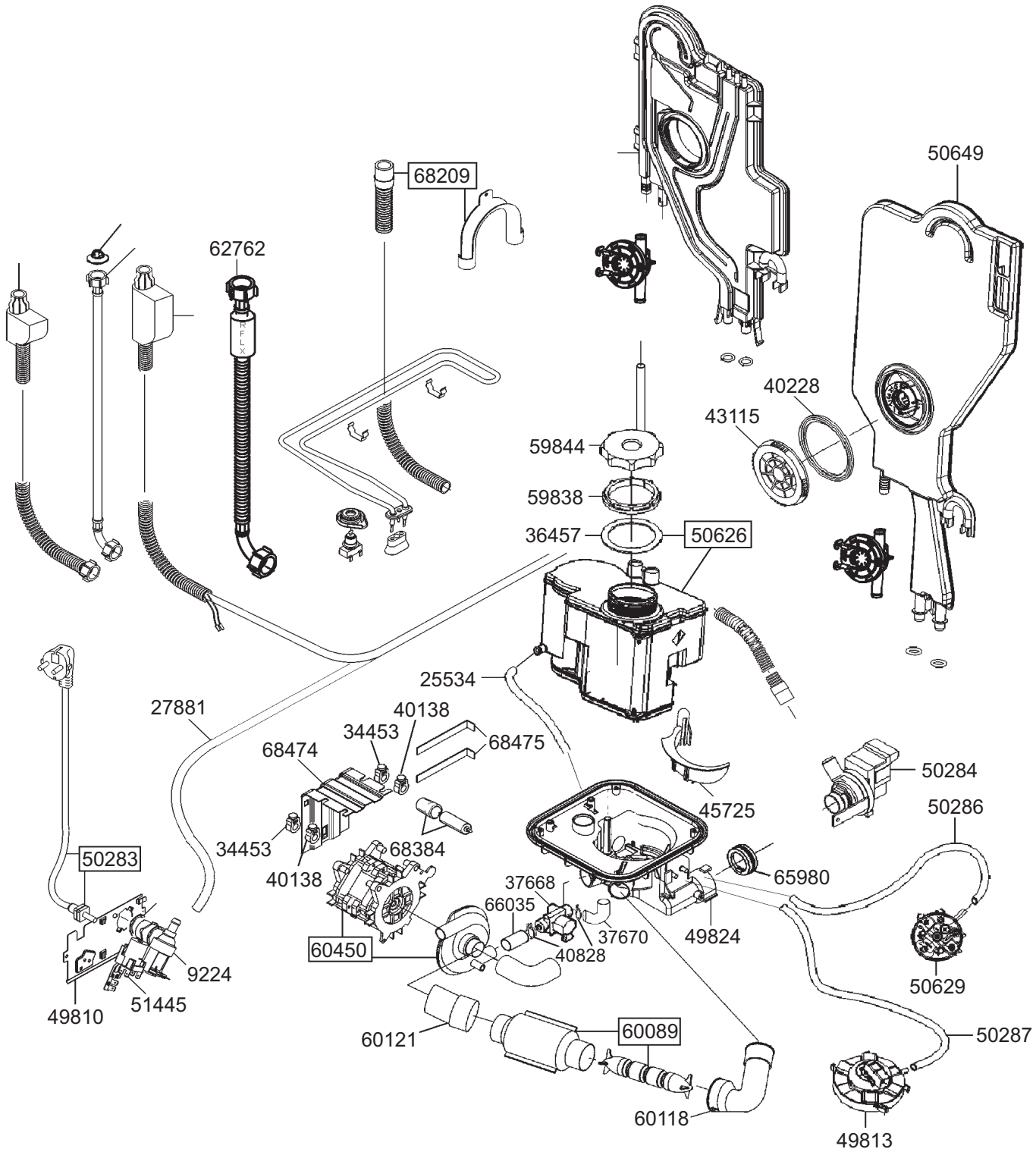
68209
50649
62762
40228
43115
59844
59838
36457
50626
25534
27881
40138
34453
68475
68474
50284
45725
50286
34453
68384
50283
40138
65980
37668
66035
37670
49824
60450
40828
9224
50629
49810
51445
60121
60089
50287
60118
49813

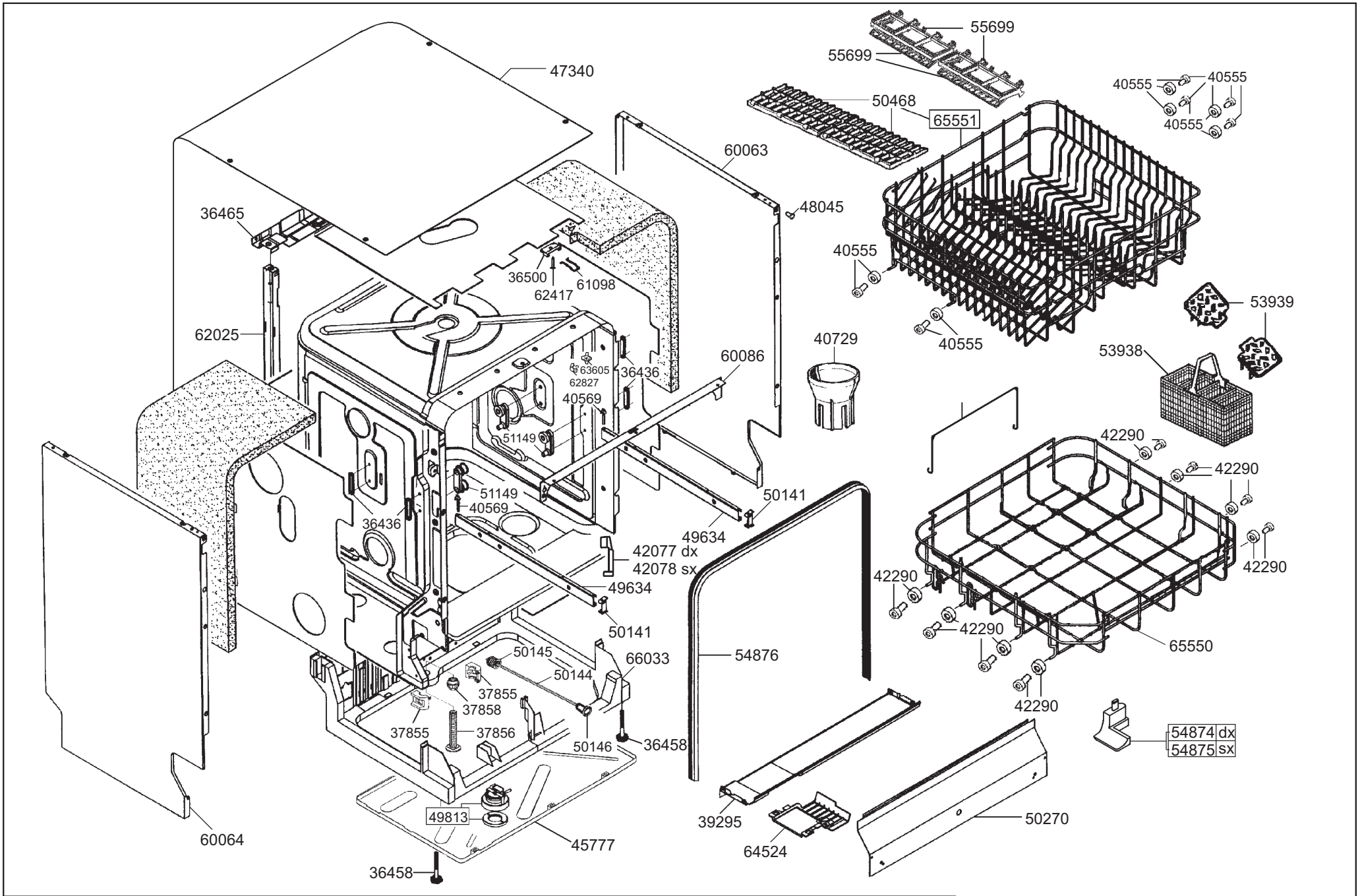

smeg S.p.A
Via Circonvallazione Nord, 36
42016 Guastalla (RE)

mm

FORM. A4

LA RIPRODUZIONE O LA CESSIONE DEL PRESENTE DISEGNO DEVONO ESSERE AUTORIZZATE DALLA "SMEG" SPA
ANY REPRODUCTION OR TRANSFER OF THE PRESENT DRAWING MUST BE AUTHORIZED BY "SMEG" SPA

MODELLO - MODEL	CODICE - ART.NO.	VERSIONE - EDITING
ST1123S-1	138188 - D	01 del 04.05.2006