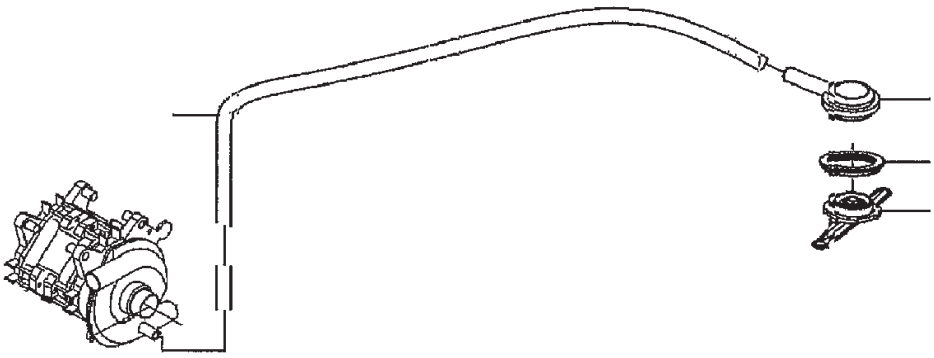

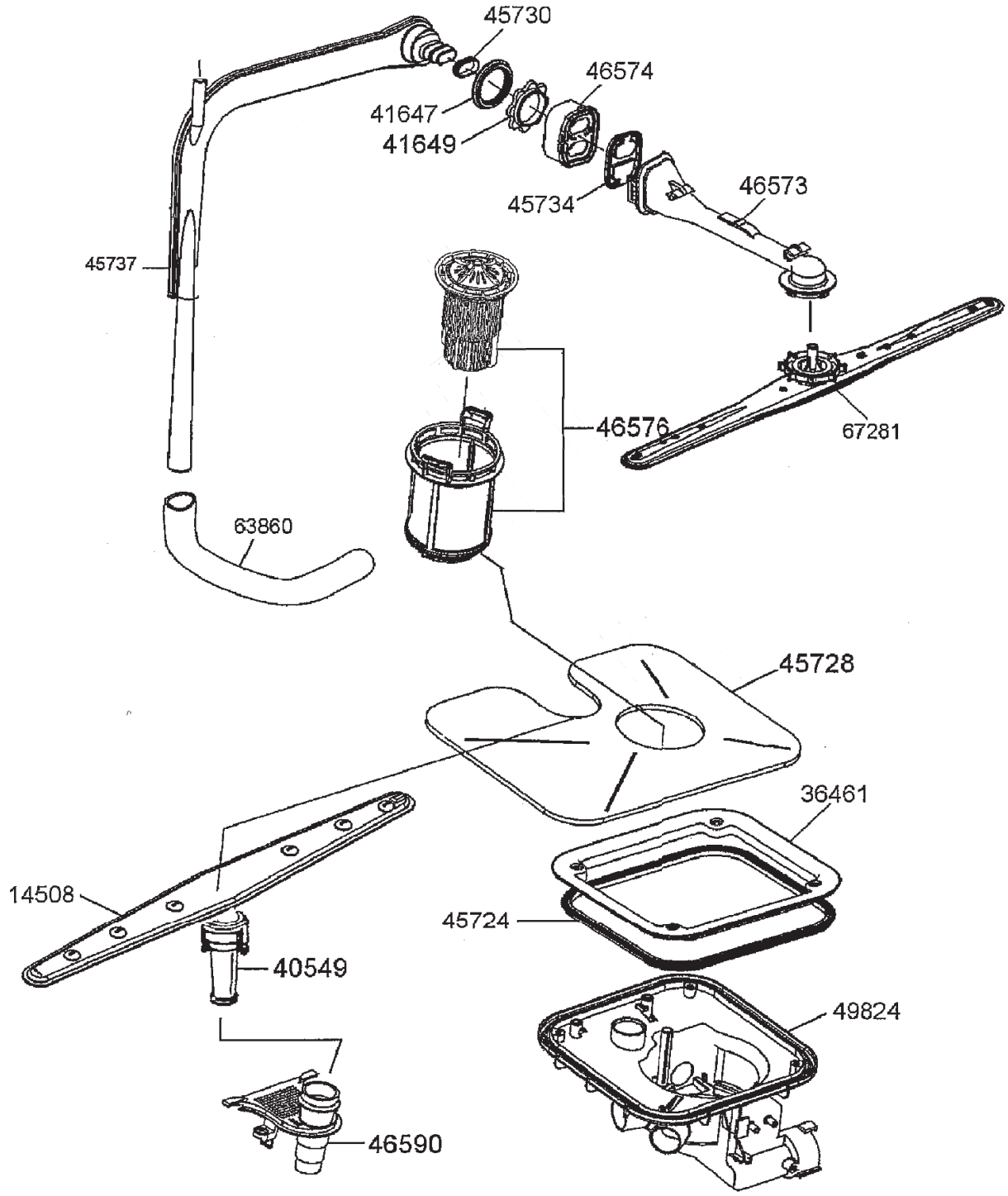

Copyright Sogedis - Reproduction et diffusion interdites - Copy and diffusion prohibited