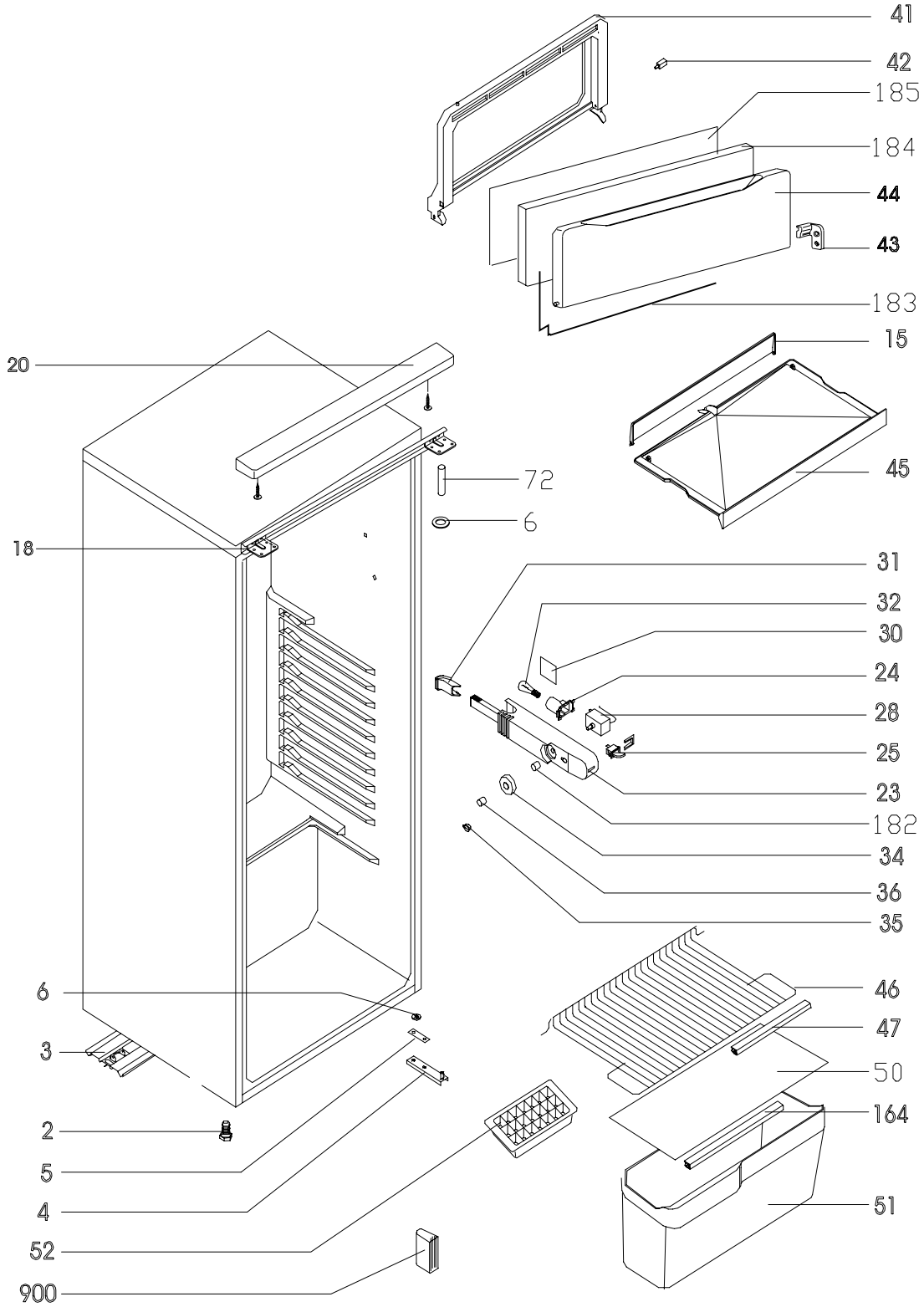
41
42
185
184
44
43
183
15
45
20
72
6
18
31
32
30
24
28
25
23
182
34
36
35
6
46
47
3
50
164
2
5
4
51
52
900