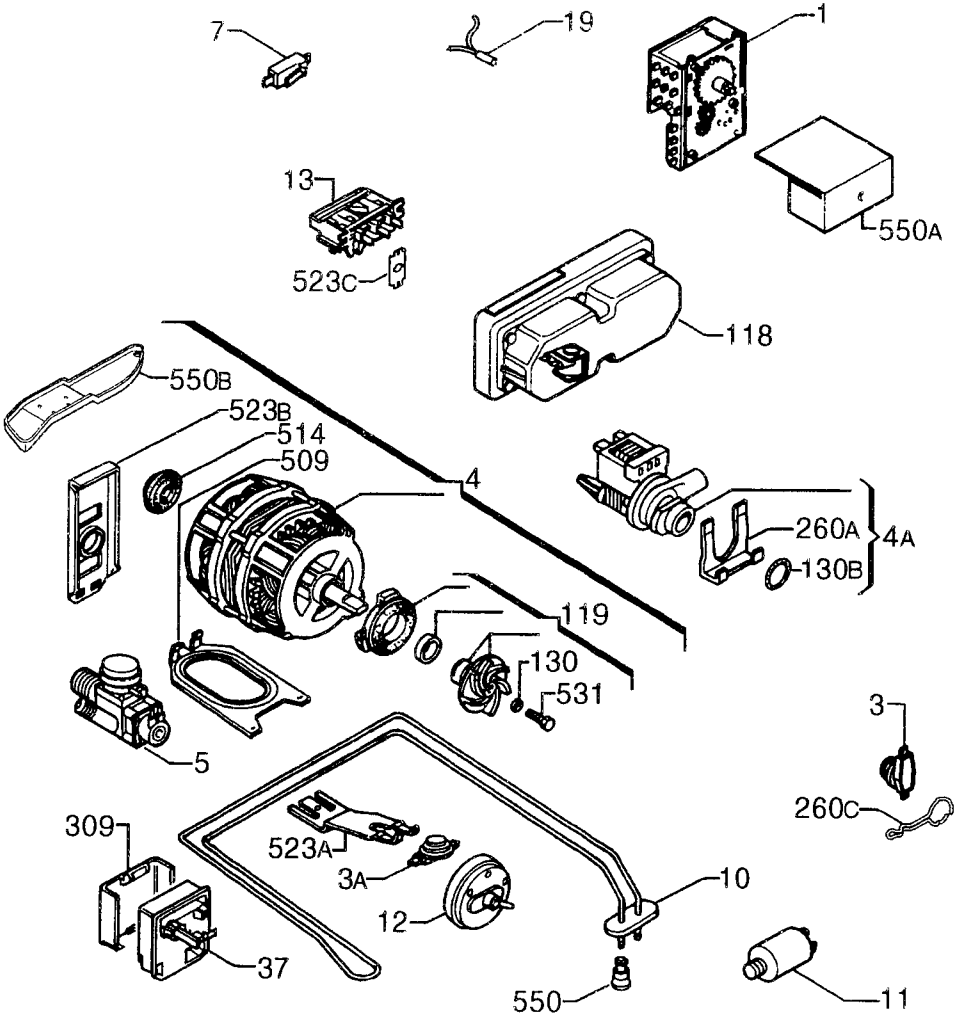
7
19
1
550A
13
523C
118
550B
523B
514
509
4
260A
4A
130B
119
130
531
5
3
260C
309
523A
3A
10
12
37
550
11

91103572