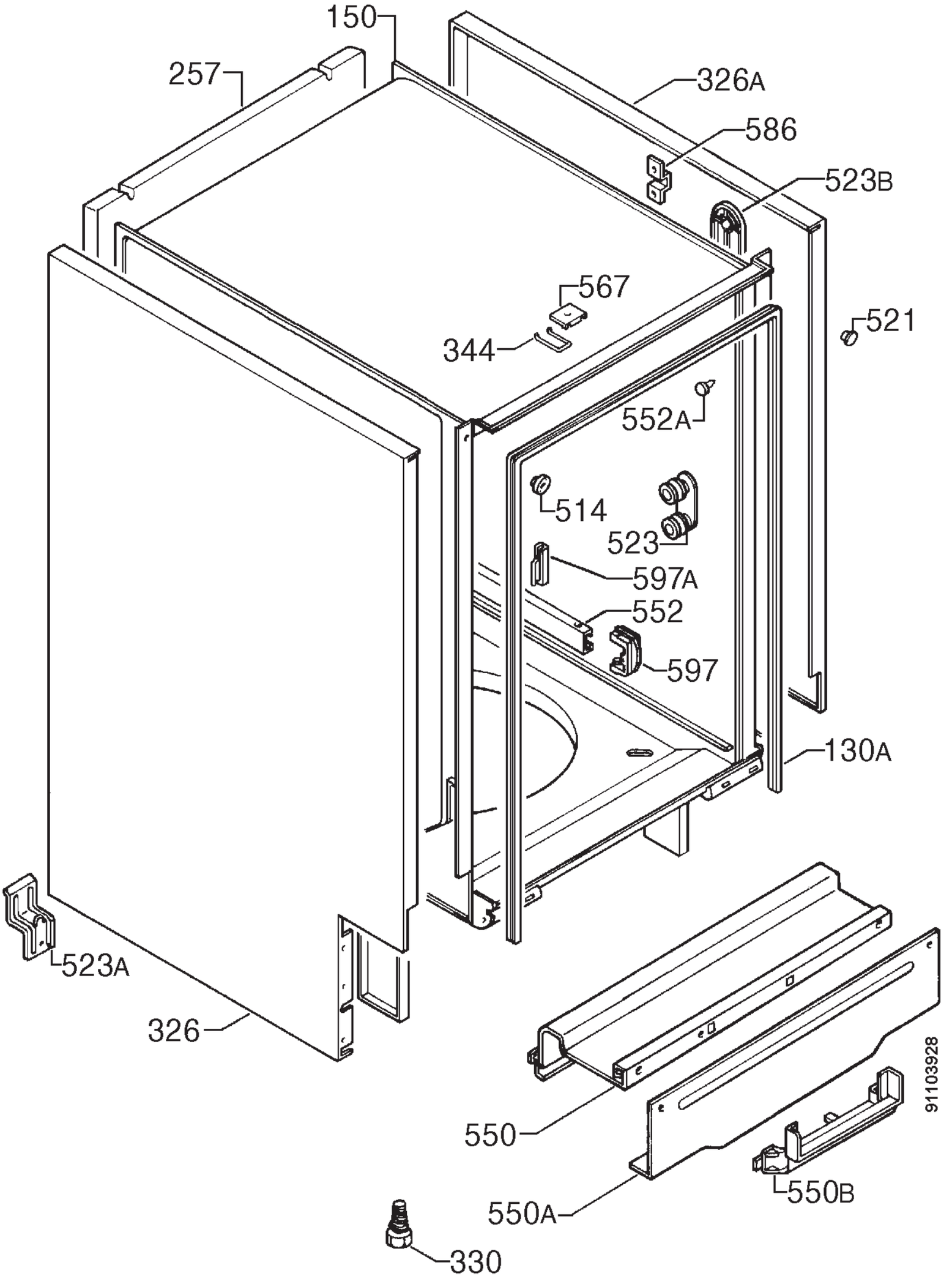
150
257
326A
586
523B
567
521
344
552A
514
523
597A
552
597
130A
523A
326
550
550B
550A
330
91103928