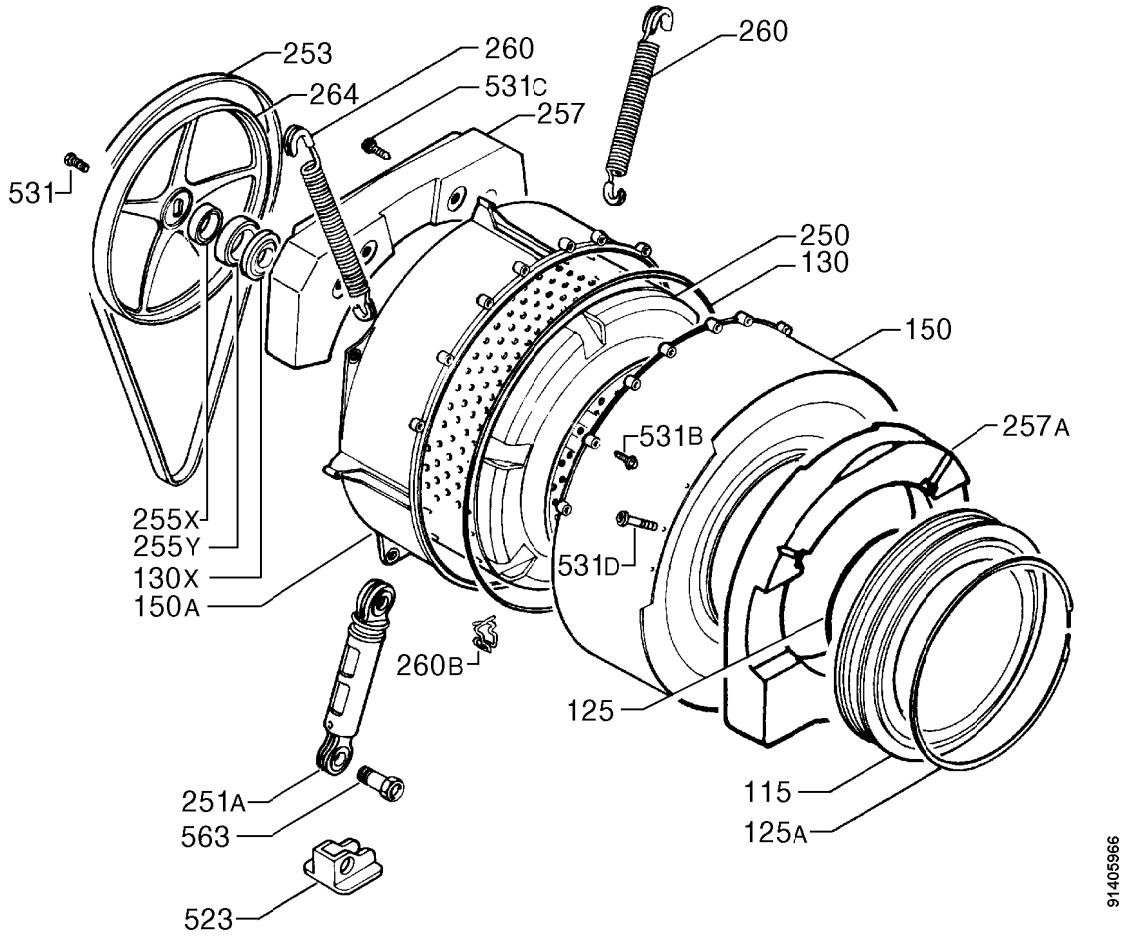
253
260
264
531C
257
260
531
250
130
150
257A
531B
255X
255Y
130X
150A
531D
260B
125
251A
563
523
115
125A
91405966