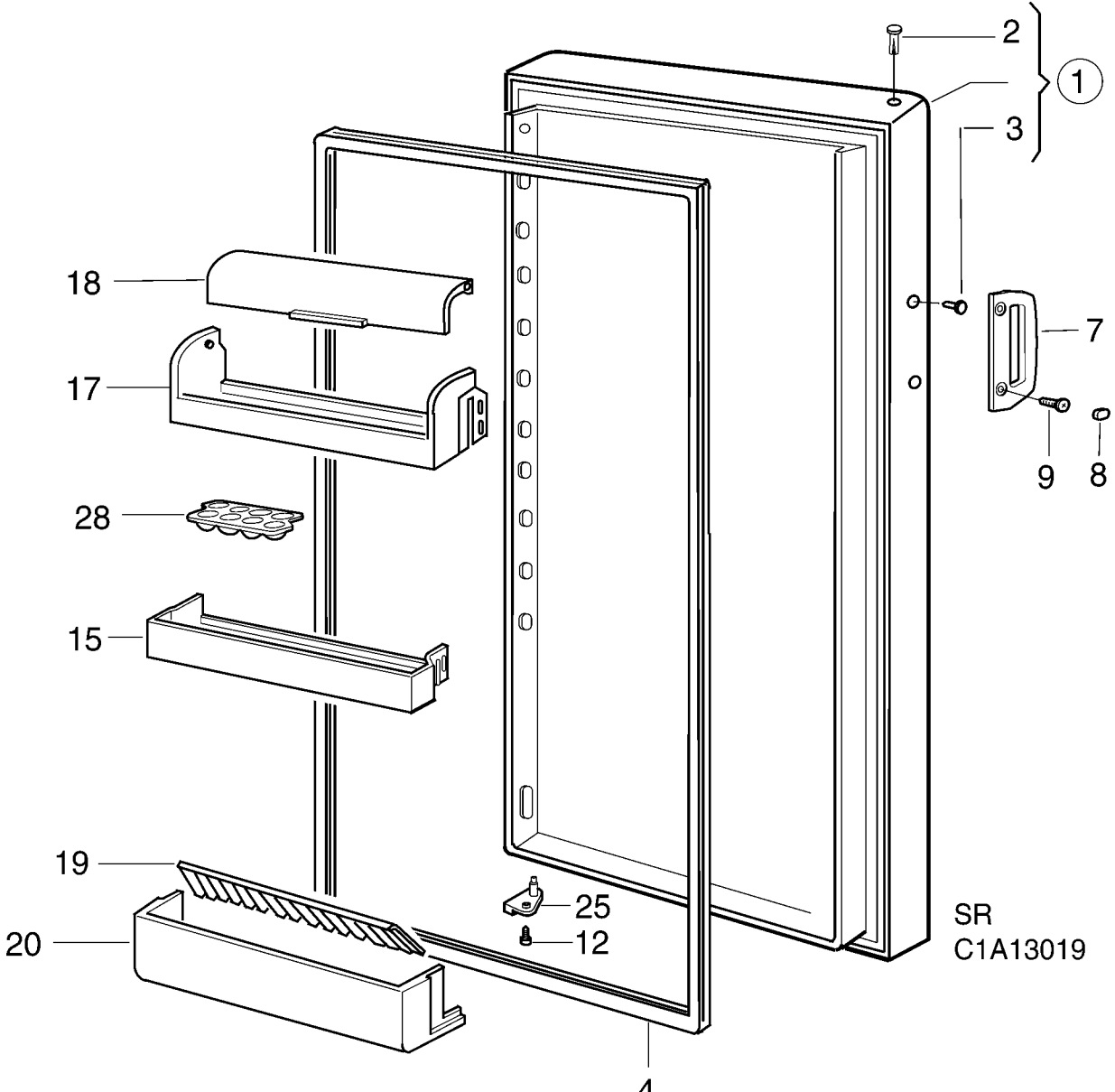

Tillhör pos 1
Belongs to pos 1