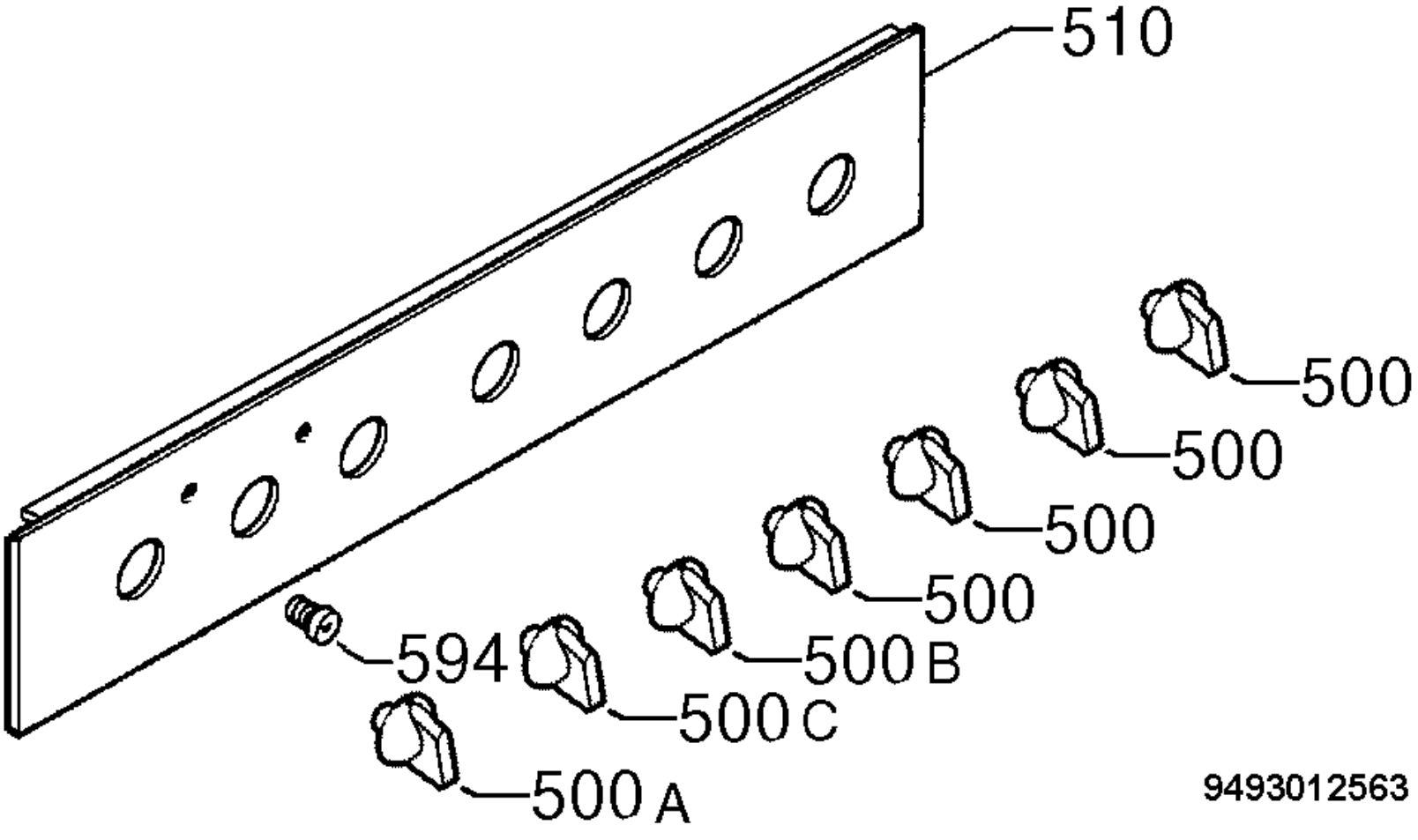
510
500
500
500
500
500 B
500 C
500 A
594
9493012563