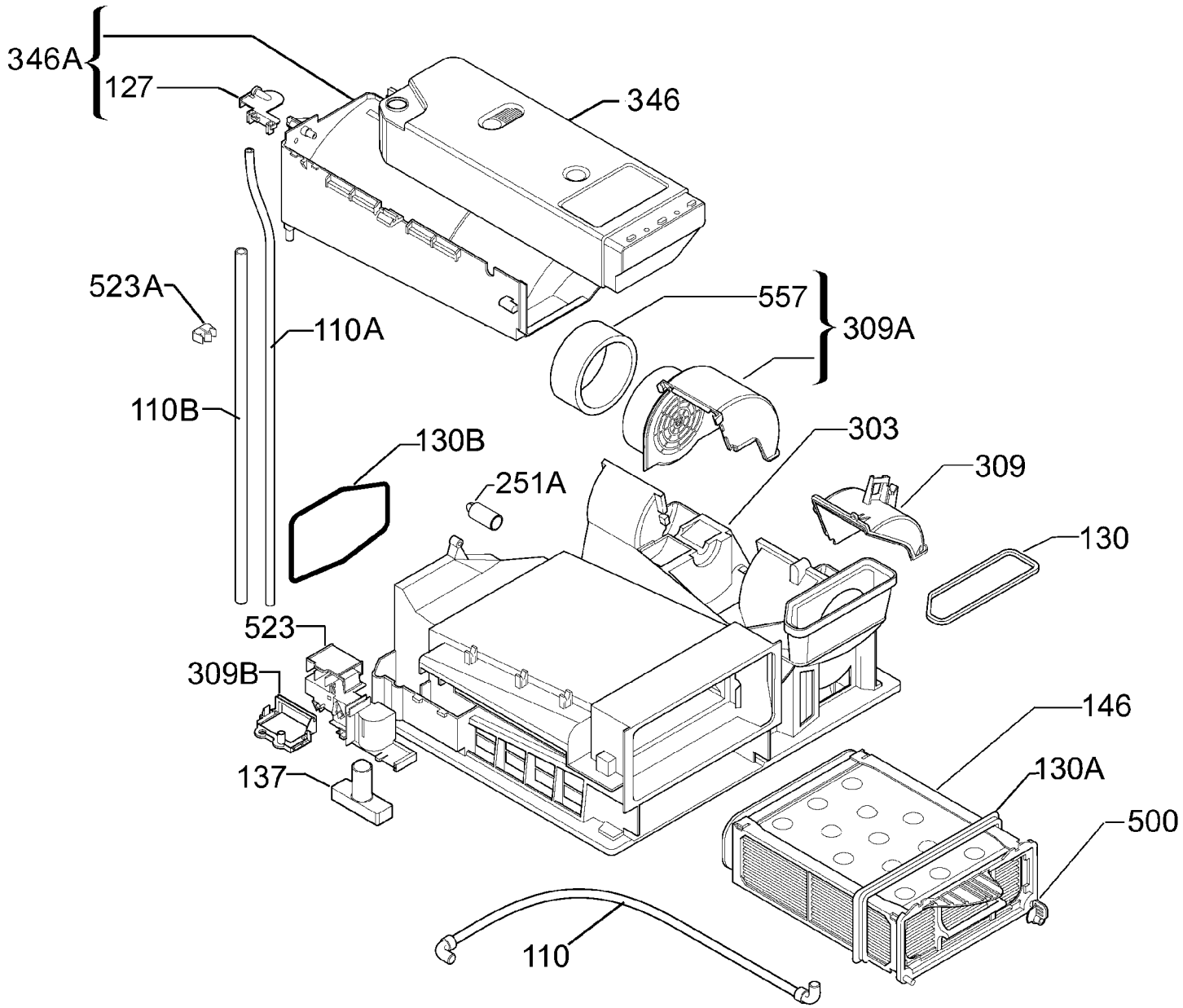
346A
127
346
523A
110A
557
309A
110B
130B
303
251A
309
130
523
309B
146
137
130A
500
110

9163016870

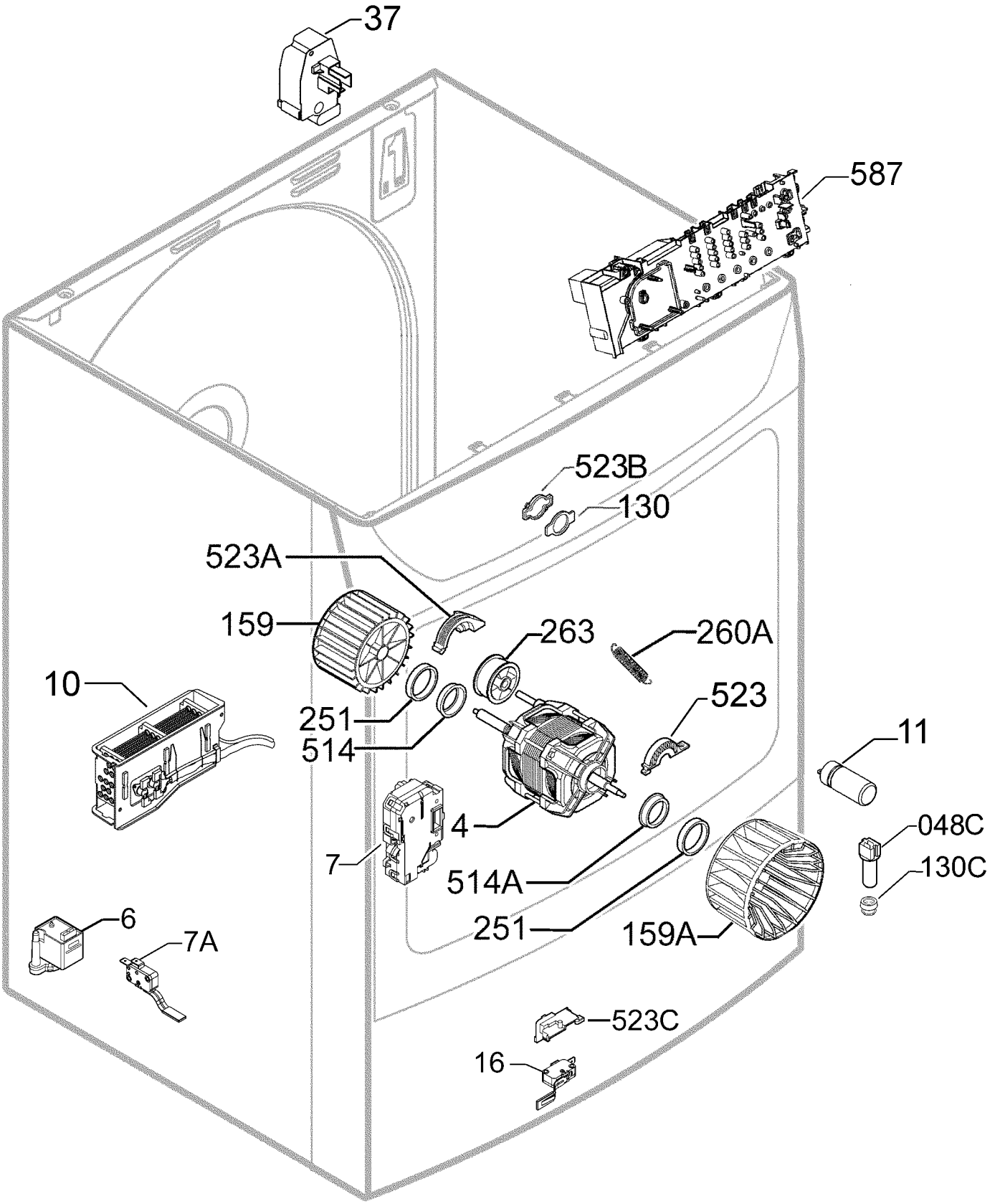
37
587
523B
130
523A
159
263
260A
10
251
514
523
11
4
048C
7
514A
130C
6
251
159A
7A
523C
16

9163017515

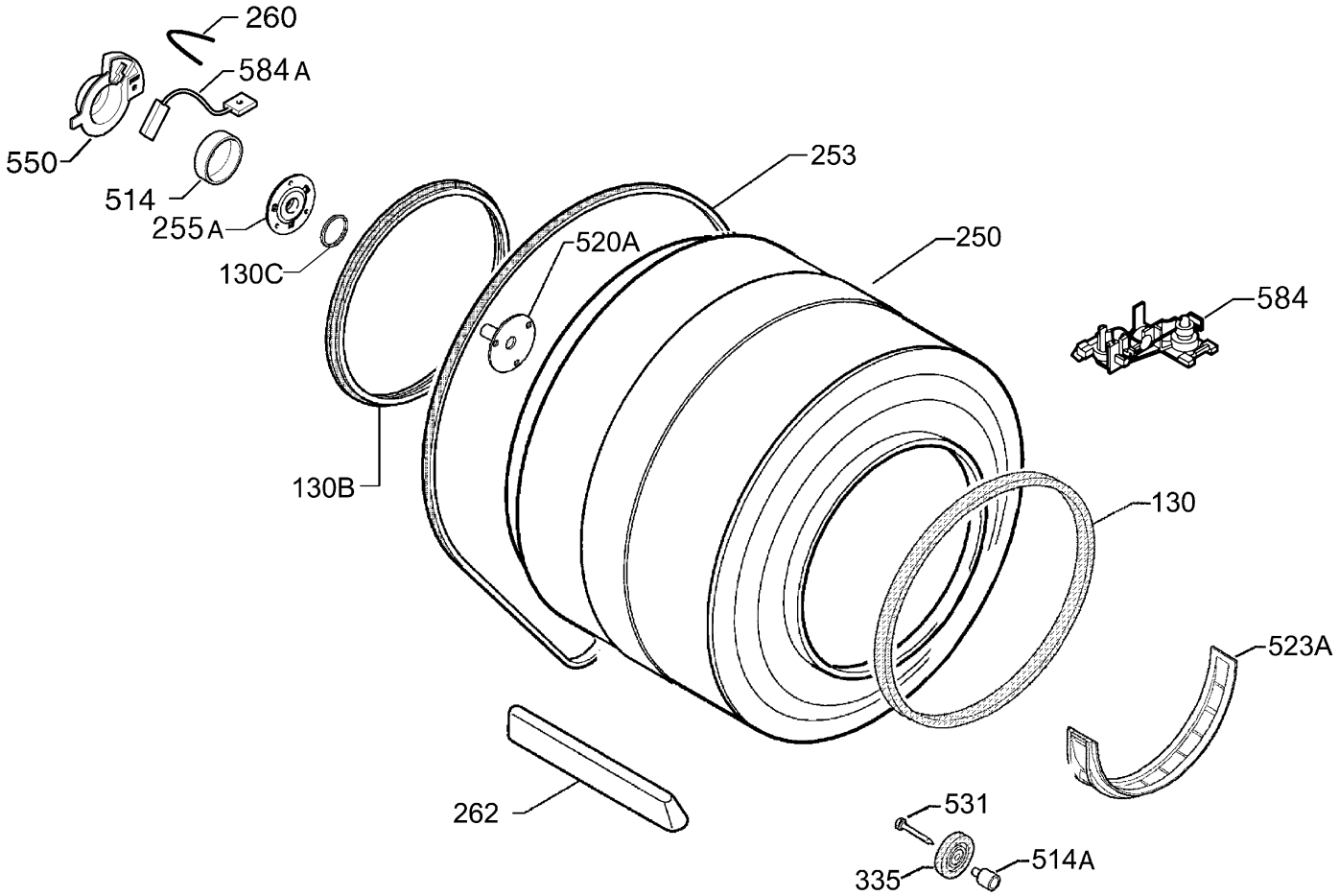
260
584 A
550
514
255 A
130C
253
520A
250
584
130B
130
523A
262
531
335
514A

9163011067

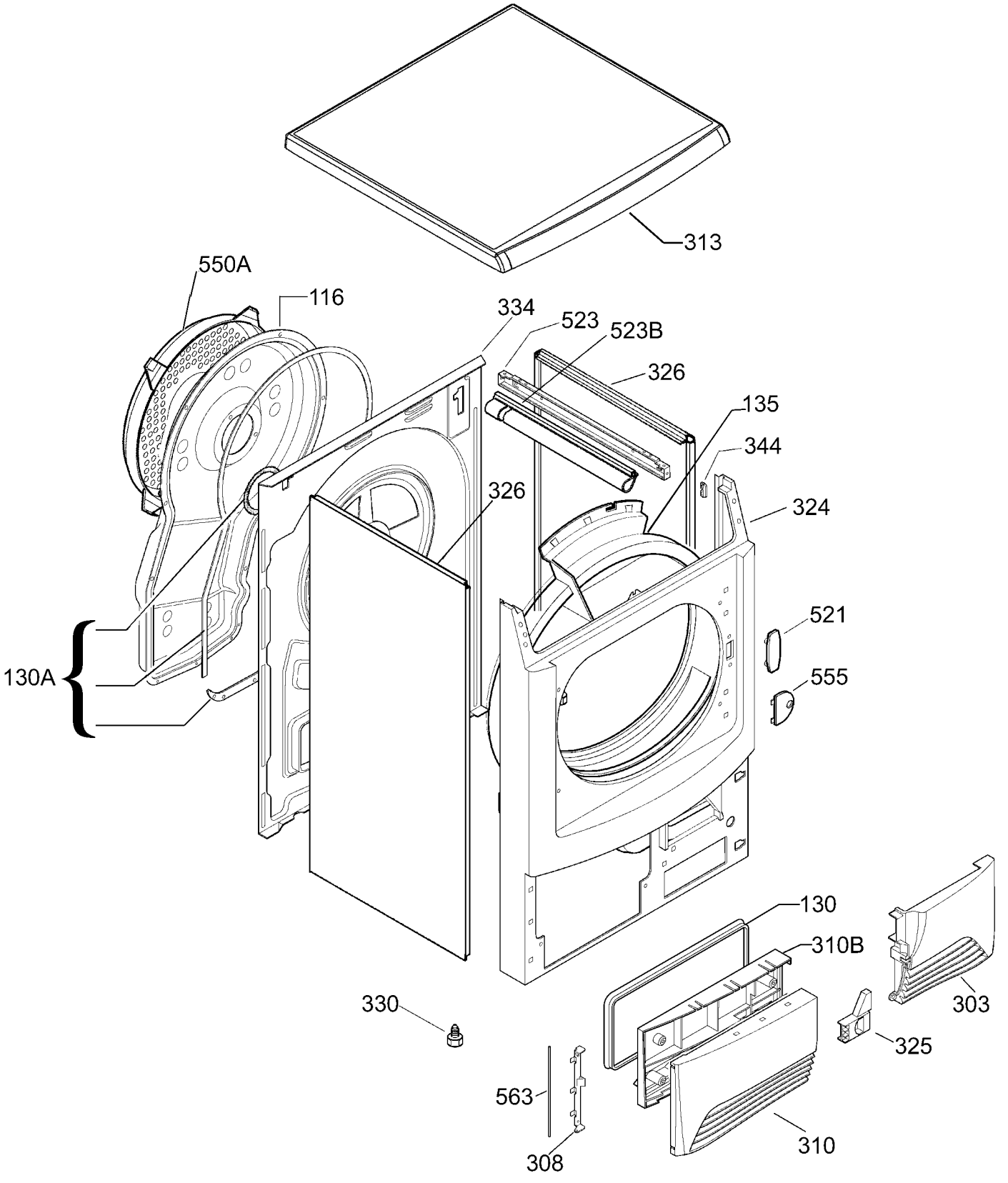
313
550A
116
334
523
523B
326
135
344
326
324
521
555
130A
130
310B
303
330
325
563
310
308

9163017511

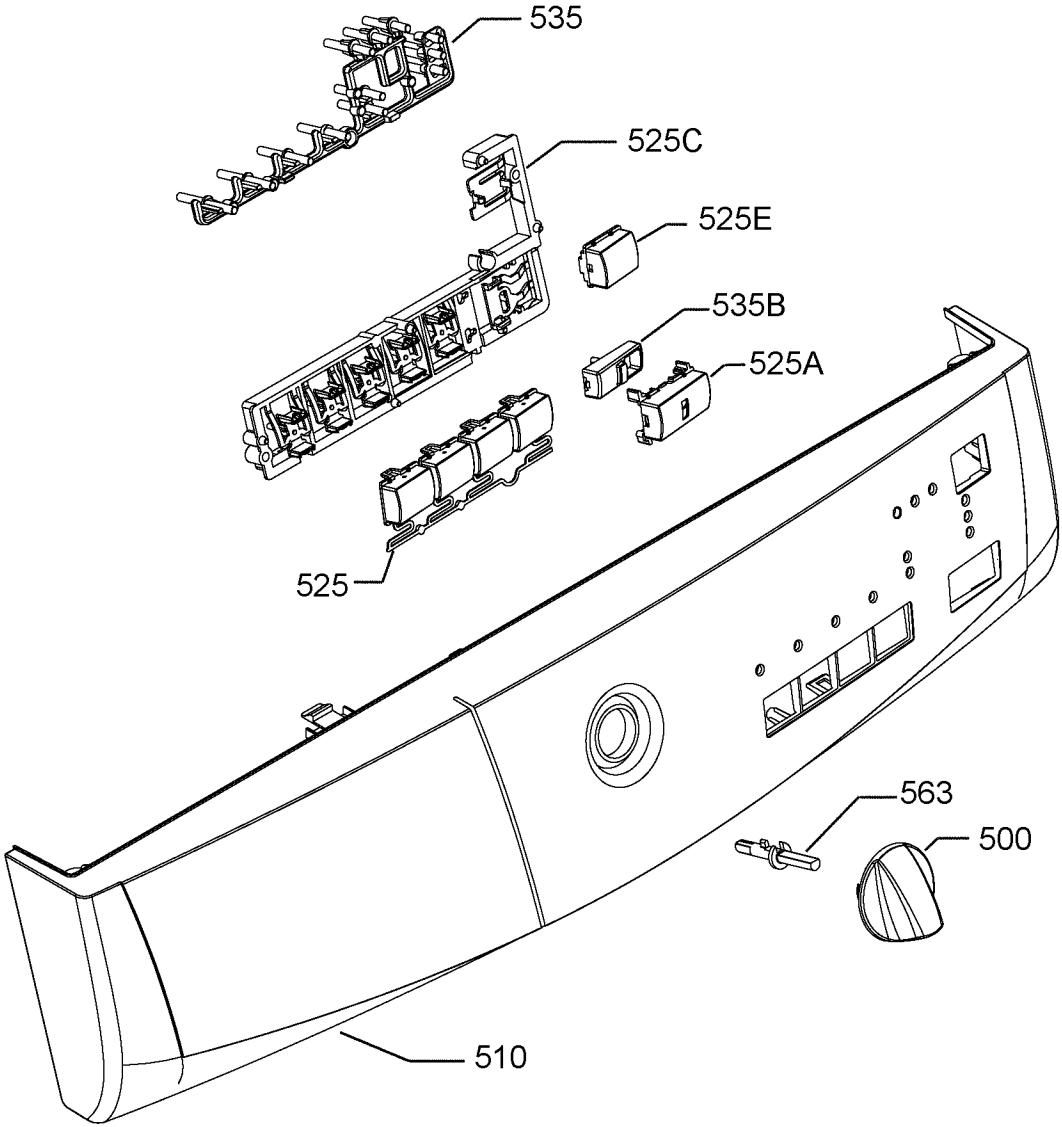

9163015990

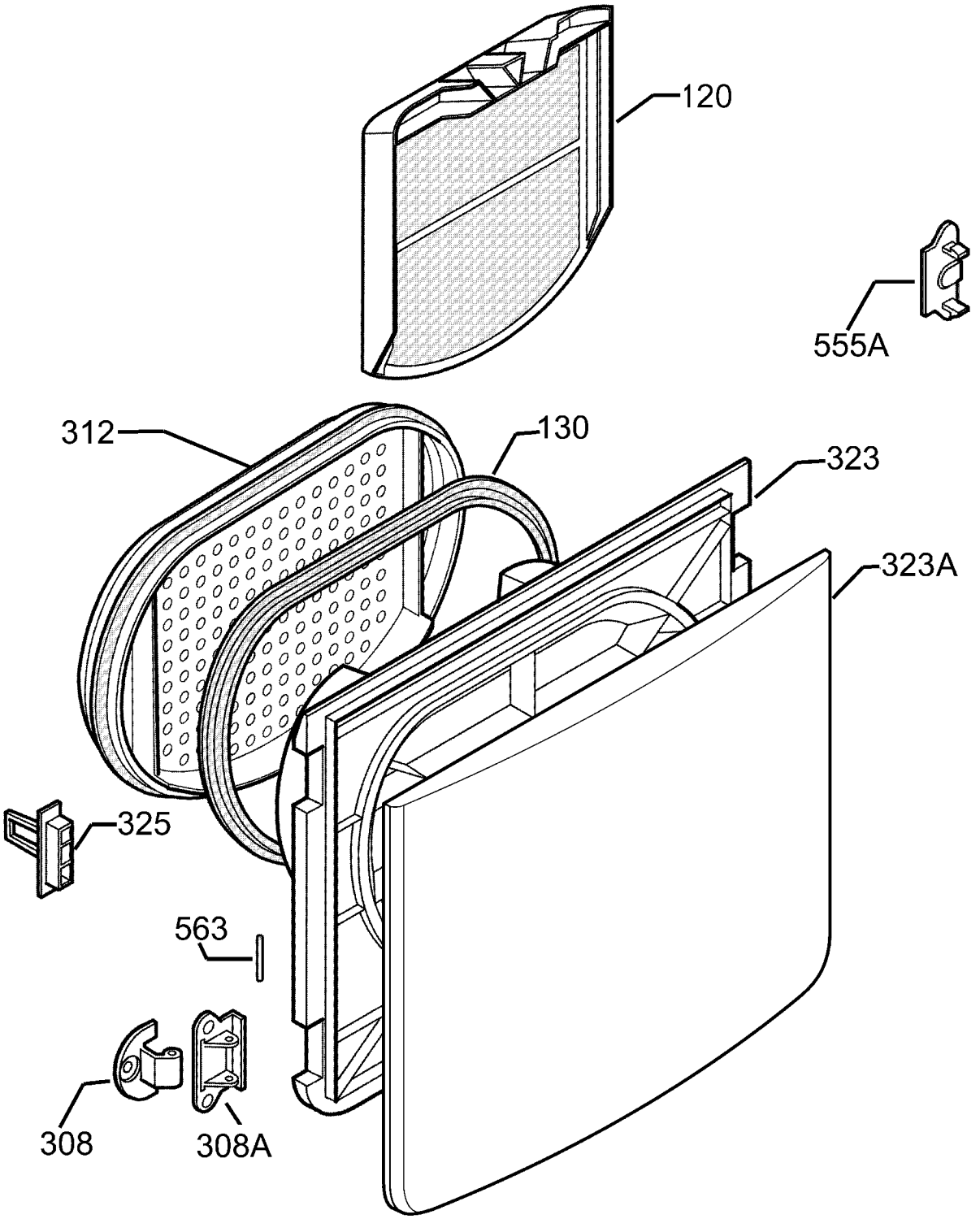

9163013735